[IT] Luiton LT-458 - Radio PMR446 analogica (banda cittadina) - ISTRUZIONI PER L'INSTALLAZIONE e L'USO

AVVERTIMENTO. Si prega di leggere attentamente questo manuale prima di procedere con l'installazione. La mancata osservanza di una delle istruzioni allegate o dei parametri operativi può comportare il fallimento del prodotto e possibili danni alla proprietà. Salva il manuale per riferimento futuro.

Attenzione!

È vietato accendere il radio per la trasmissione quando la antenna è disabilitata o cattivo sintonizzata (SWR>2). Non c'e la garanzia per cascate di potenza del fine !!!

È vietato lavorare sul trasferimento più lungo di 1 minuto per 5 minuti ricezione.

È vietato utilizzare i anomale o difettose accessori, cavi di alimentazione e altri componenti.

Specifiche complete, caratteristiche tecniche: consultare il manuale originale in inglese e il sito Web.

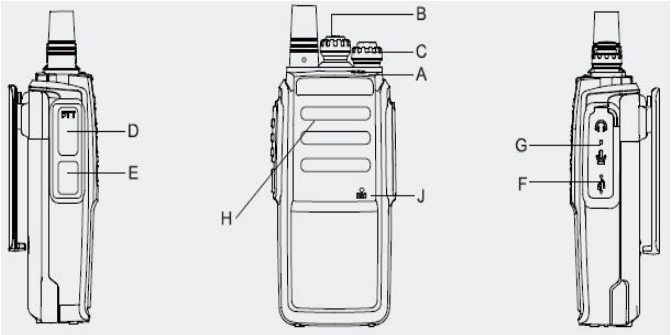

COMANDI E PANNELLO POSTERIORE:

A. LED TX e RX: trasmettendo mostra la luce rossa e ricevendo mostra la luce verde.
B. Manopola di canale. 1-15 sono canali predefiniti, 16 - canalo di Scan modo (se On).
C. OFF / VOL: Questa manopola controlla la radio ON e OFF e regola il volume.
D. Tasto PTT (premere per parlare): Premi il pulsante per parlare e poi rilascia alla modalità di ricezione.
E. Tasto MONI (Monitoro): Tenere premuto se è necessario disabilitare temporaneamente la riduzione del rumore o ascoltare segnali deboli.
F. Presa di ricarica USB.
G. Presa per altoparlante / microfono esterno: è possibile utilizzare un accessorio di tipo K standard (non incluso).
H. Altoparlante.
J. Microfono.

FUNZIONALITÀ INTEGRATE:

+ Robusto alloggiamento di tipo professionale, canali privi di licenza pronte all'uso, batteria agli ioni di litio da 1500 mAh;
+ TOT (Timer di timeout per la trasmissione), Blocco di canale occupato, VOX con sensibilità regolata, Squelch - limitatore di rumore, Guida vocale (CH, EN);
+ Selezione banda larga / stretta, DCS / CTCSS programmabile
+ Scansione, risparmio batteria, vocale avviso di bassa potenza.
+ Carica universale: caricabatterie 220 v per radio o batteria separata; presa di ricarica micro-USB integrata nella radio.

OPZIONI DI RICARICA DELLA BATTERIA. Caricare la batteria ogni 3 mesi anche se non utilizzata.

1) utilizzare il caricatore / supporto 220v per radio o batteria separata:
Collegare AC, quindi la luce verde lampeggia. Collegare la batteria o la radio con la batteria nel caricatore / supporto, assicurarsi che la batteria sia collegata al caricabatterie. Il processo di ricarica inizia quando si accende il LED rosso. Tempo di ricarica in base alla capacità della batteria. La luce LED verde indica che la batteria è completamente carica.
2) presa di ricarica micro-USB integrata nella radio.
Utilizzare uno cavo USB per collegare la radio. Il LED rosso si illumina durante la ricarica, il LED verde si illumina quando è completamente carico.
Spegnere sempre la radio durante la ricarica!
Non conservare mai la batteria a lungo in stato di scarica! Non conservare mai la batteria agli ioni di litio in un luogo freddo (<0)!

CONTROLLO DEL FUNZIONAMENTO DELLA RADIO:

Una volta che la radio è stata collegata alla batteria e all'antenna, dovrebbe essere il corretto funzionamento del sistema controllato. Si prega di procedere come segue:
1) Accendere la radio con la manopola OFF / VOL. Tenere premuto Tasto Monitoro e regolare il volume su livello desiderato, rilasciare Tasto Monitoro.
2) Selezionare il canale desiderato con la Manopola di canale.
3) Premere il tasto PTT per trasmettere e rilasciarlo per ricevere.

FUNZIONI SPECIALI 1 (attivazione / disattivazione manuale)

> SCANSIONE On / Off: Spegnere la radio. Ruotare il selettore del canale su 16. Premi e tieni premuti PTT + Monitor. Accendere la radio, rilasciare tasti. Ascolta la notifica vocale On / Off. Quando la modalità di scansione è attiva, la radio rileva automaticamente l'attività scandendo il canale da 1 a 15.
> VOX On / Off: Spegnere la radio. Ruotare il selettore del canale su 1. Premi e tieni premuti PTT + Monitor. Accendere la radio, rilasciare tasti. Ascolta la notifica vocale On / Off. Quando la modalità di VOX è attiva, la trasmissione verrà attivata automaticamente quando il suono forte è vicino al microfono. Ma quando il segnale è ricevuto, la funzionalità VOX non trasmetterà anche se il livello del suono è superiore al livello VOX. Utilizzare questa funzione attentamente in i luoghi rumorosi!
> Linguaggio vocale CH/EN: Spegnere la radio. Ruotare il selettore del canale su 15. Premi e tieni premuti PTT + Monitor. Accendere la radio, rilasciare tasti. Ascolta la notifica vocale.

FUNZIONI SPECIALI 2 (attivazione / disattivazione con software speciale e cavo programmabile (non incluso)):

accensione / spegnimento della modalità di risparmio batteria; segnale acustico attivato / disattivato; allarme batteria scarica on / off; tempo di TOT (timeout timer per la trasmissione); livello dello squelch; livello VOX; codice CTCSS/DCS.

Alcune funzioni secondarie possono essere modificate o disabilitate senza una notifica speciale nelle versioni specifiche del prodotto.
Il periodo di garanzia dalla data di vendita è definito dalla legislazione. La garanzia non copre le parti di ricambio, batterie e il circuito trasmettitore, non copre eventuali danni a terzi. Non saranno accettati reclami riguardanti il dispositivo danneggiato (in alcun modo), o senza verifica da parte del venditore.

Tutti i dispositivi, prima di essere venduti in ProMarket, vengono sottoposti a controllo strumentale di conformità dei parametri e test delle prestazioni.

CQ: ___SN: _____ Data di vendita _____ Negozio di vendita _____ Firma del venditore_____

(C) Traduzione e distribuzione, informazioni, istruzioni, video, ecc.: https://promarket.info/

>> Comprare online: *https://market.promarket-eu.com/*

PROMARKET